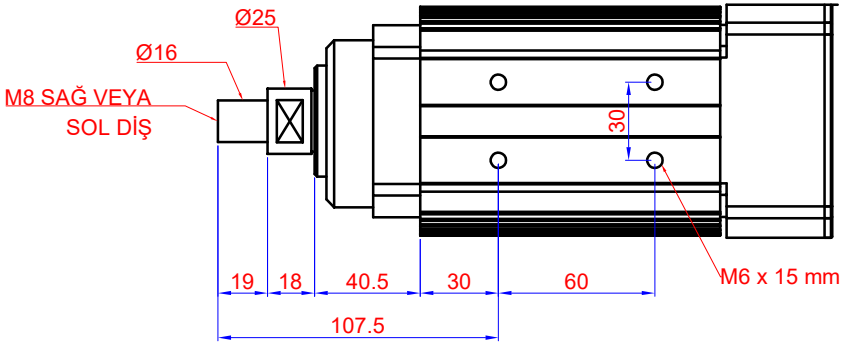

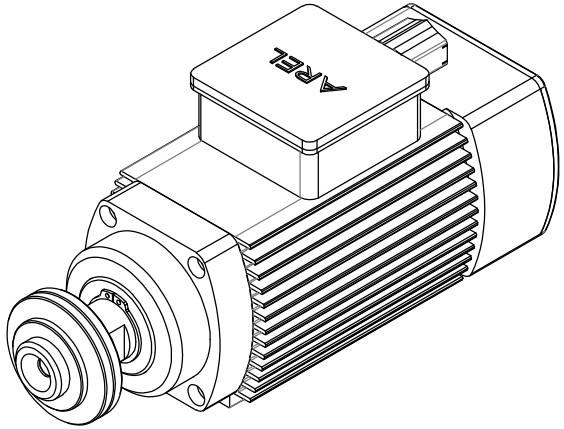

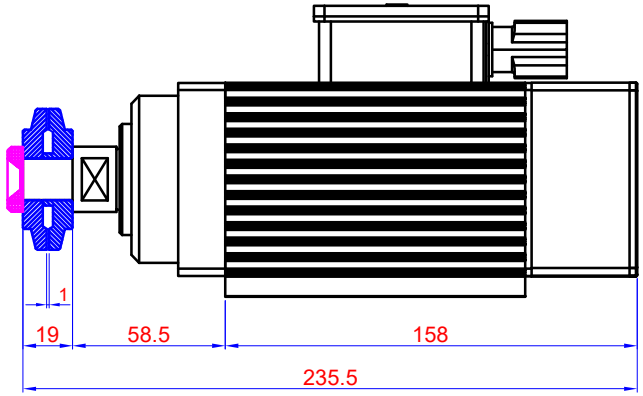

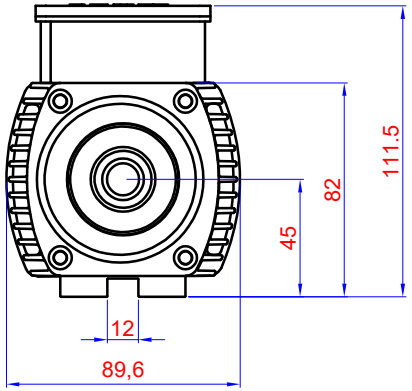

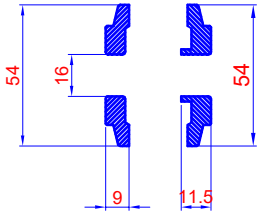

TİP	KW	HP	RPM	Amper	Hz	Voltaj	Kg.
ARFM.2Y-S2	0,5	0,68	12.000	1,8	200	220	3,8
ARFM.2Y-S3	0,75	1	18.000	2,6	300	220	3,8

AREL®

www.arelspindle.com

Tarih	01.04.2022	ARFM.2Y-S SPINDLE MOTOR	Ölçek 1:3	A4